Danalock V3 EURO Nastavitev za vrata z rozeto

Potrebna orodja

Potrebujete križni izvijač in dvojne klešče ali rezalnik žice.

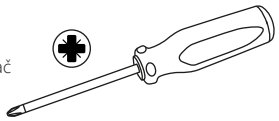

Sestavni deli obstoječe kljuke

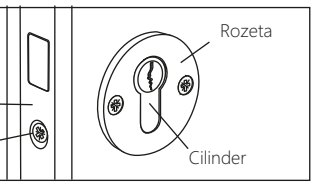

Sestavni deli, ki so del Danalock kompleta in jih potrebujete za enostavno namestitev.

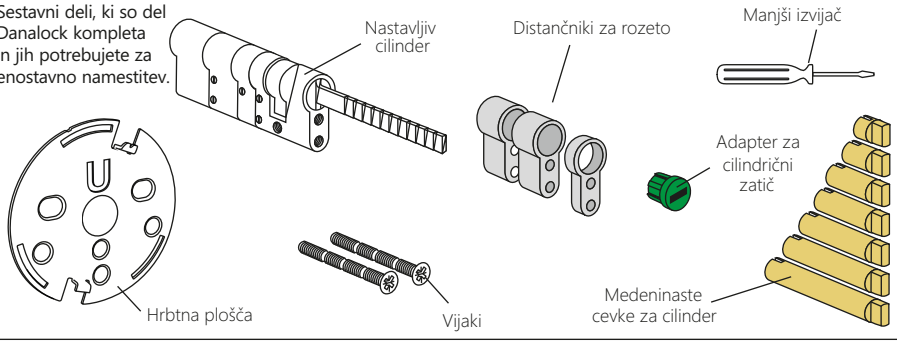

1. Odstranite stari cilinder

Najprej morate odstraniti obstoječi cilinder.

Na strani vrat odvijte vijak ključavnice, ki se nahaja v višini cilindra na plošči ključavnice.

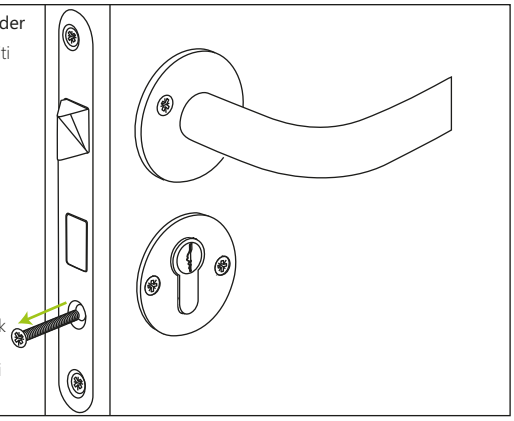

2. Povlecite cilinder iz kljuke

Vstavite ključ v ključavnico in ga obrnite, da se zatič poravna s cilindrom. Ko zatič poravnate, bo cilinder enostavno izvleči iz rozete ključavnice.

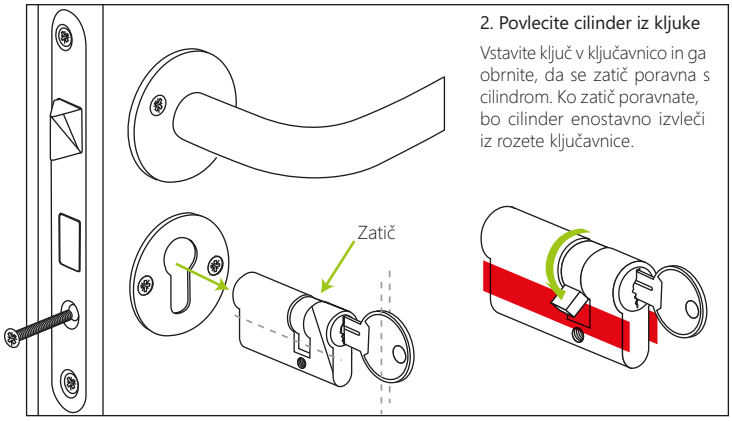

3. Prilagoditev novega cilindra

Izmerite zadnji del vašega starega cilindra od sredine, kjer je luknja za vijak ključavnice po dolžini cilindra (v smeri zunanje strani vaših vrat), kot prikazuje slika.

V Danalock škatli boste našli nastavljiv cilinder za ključavnico.

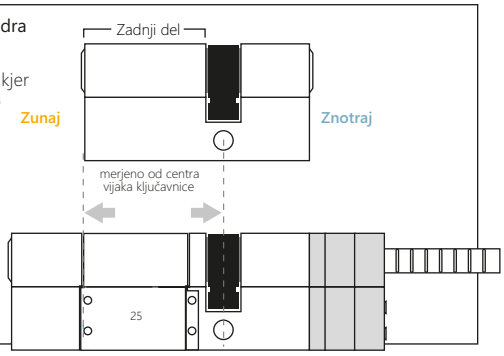

4. Drobni vijaki

Odvijte drobne vijake na obeh straneh dela, ki ga želite odstraniti in potegnite cilinder narazen.

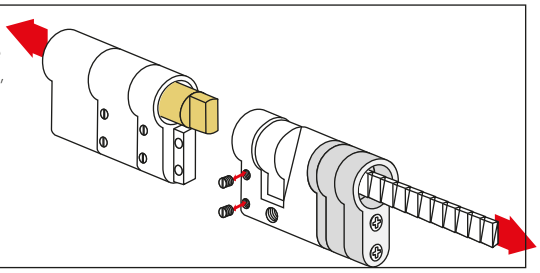

5. Vstavite novo medeninasto cevko in distančnik

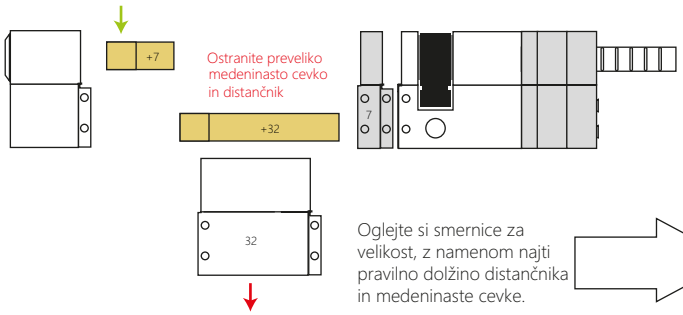

Oglejte si smernice za velikost, z namenom najti pravilno dolžino distančnika in medeninaste cevke.

6. Prilagoditev cilindra

Prilagodite cilinder in drobne vijake privijačite nazaj na obeh straneh cilindra.

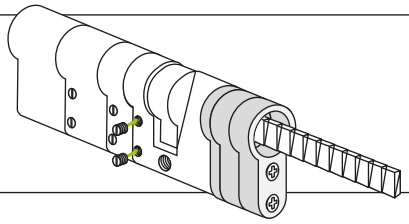

7. Smernice za velikost

Ko odstranite en del ali več delov cilindra, morate zamenjati tudi medeninasto cevko, ki je v sredini, z drugo medeninasto cevko, ustrezne dolžine.

Tu si lahko ogledate različne kombinacije

Nastavljiv cilinder kot je v škatli

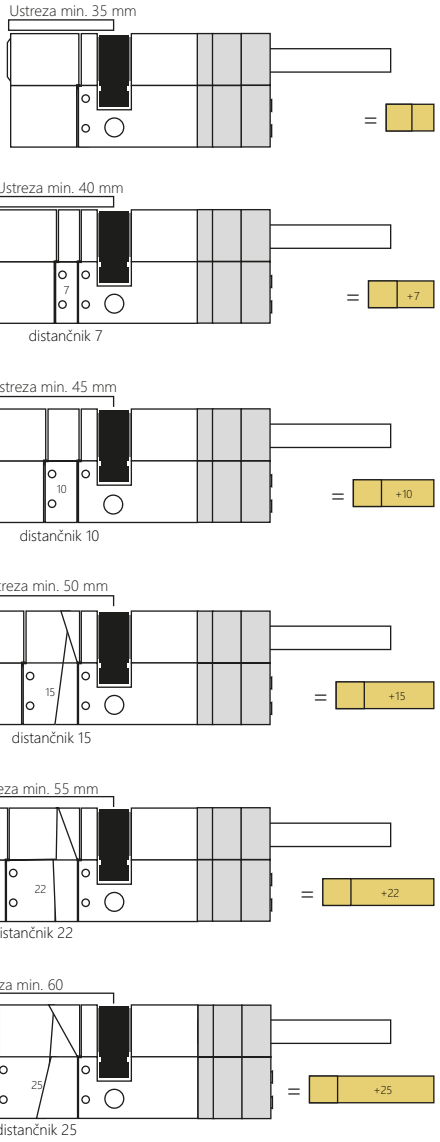

Danalock V3 EURO Nastavitev za vrata z rozeto

8. Vstavite nastavljiv cilinder

Vstavite novi cilinder v ključavnico in na strani vrat privijte nazaj vijak ključavnice v ploščo ključavnice, da pričvrstite cilinder v kljuko (b)

Vijaka ne privijte premočno. Cilinder mora delovati, če poskusite odkleniti ali zakleniti z roko.

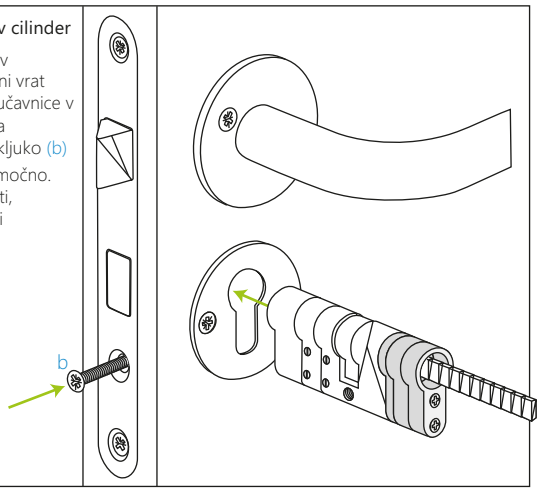

9. Pravi distančnik za rozeto

Da bi se izognili temu, da bi cilinder zaradi napačne dolžine potegnili izven mesta, na katerem je pravilno nastavljen, je potrebno najti pravi distančnik ali kombinacijo več distančnikov skupaj, ki jih nastavimo med cilinder in rozeto.

Odvijte vijaka, ki držita distančnike skupaj z nastavljivim cilindrom, in izberite distančnik z isto ali večjo debelino kot je razmak med cilindrom in površino rozete. (a)

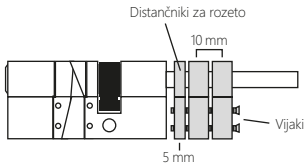

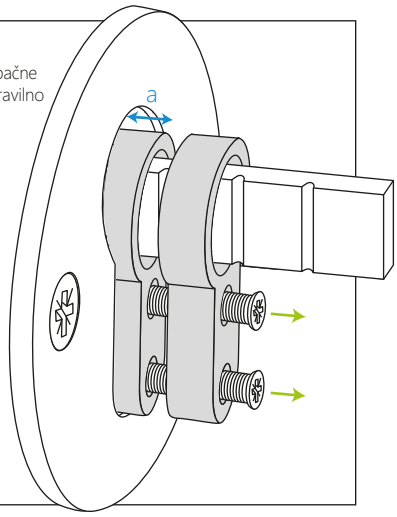

POZOR!

Pomembno je, da je distančnik v liniji rozete ali da malenkost štrli ven iz plošče!!

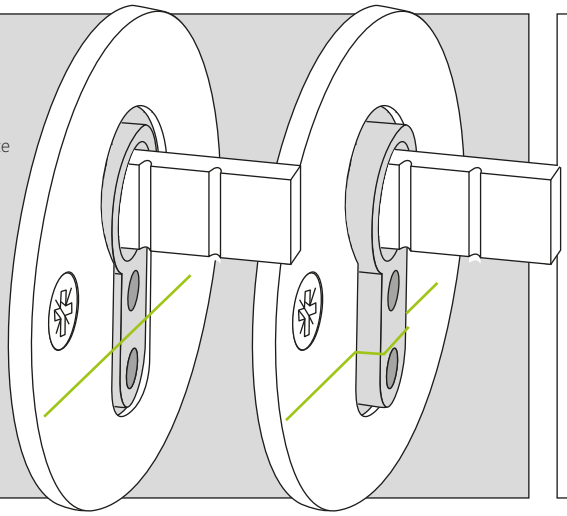

10. Vijake odrežite na pravi dolžini

Če ne potrebujete vseh treh priloženih distančnikov med cilindrom in rozeto boste morali skrajšati vijaka, s katerima privijačite rozeto v cilinder, da bosta ustrezne dolžine.

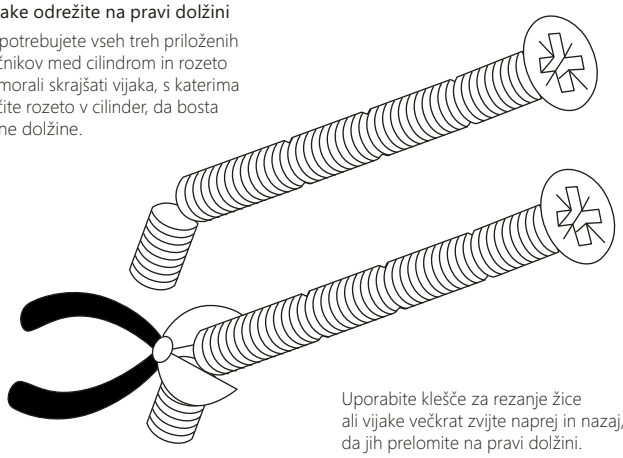

Uporabite klešče za rezanje žice ali vijake večkrat zvijte naprej in nazaj, da jih prelomite na pravi dolžini.

11. Pritrditev zadnje plošče

Zadnjo ploščo pritrdite na cilinder z distančnikom med njima.

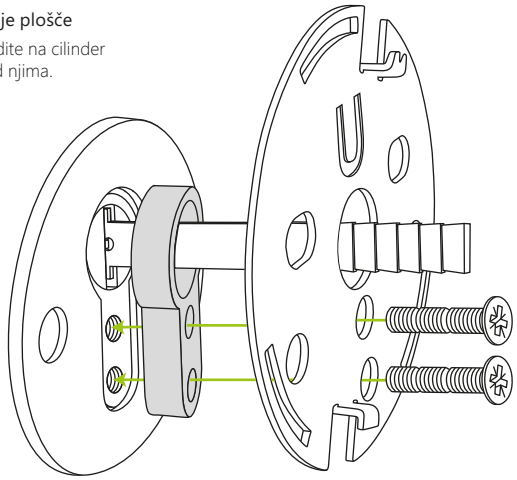

POZOR: Preverite, da ključavnica še vedno deluje!

Prepričajte se da ključavnica še vedno deluje pravilno, tako, da obrnete cilindrični zatič. Če na tak način ne morete odkleniti oz zakleniti ključavnice, malo odtegnite vijake. (b)

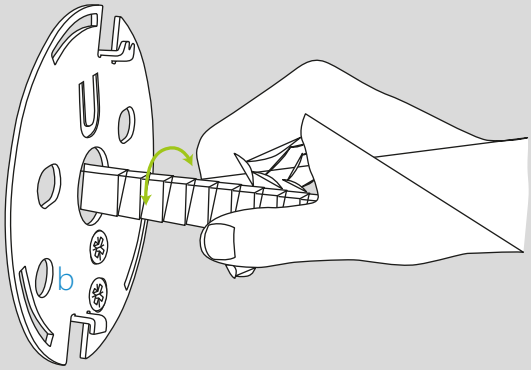

12. Skrajšajte cilindrični zatič na pravo dolžino

Da se izognete poškodbam Danalock ključavnice je potrebno skrajšati cilindrični zatič do največ 35 mm od površine vrat.

Uporabite dvojne klešče ali rezalnik žice da skrajšate zatič.

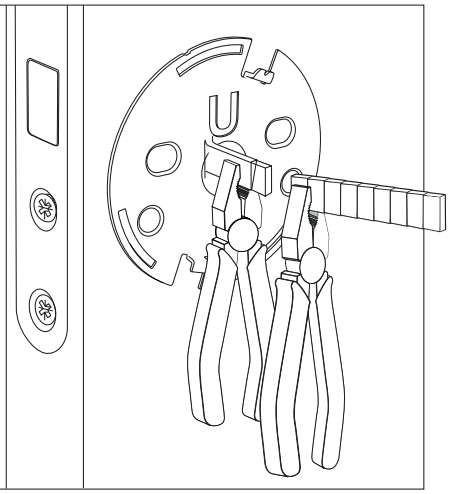

13. Vstavite zeleni adapter za cilindrični zatič

Na zadnji strani Danalock ključavnice vstavite zeleni adapter za cilindrični zatič.

Potisnite adaptor, doker klik ne zagotovi, da je trdno pritrjen na Danalock ključavnico.

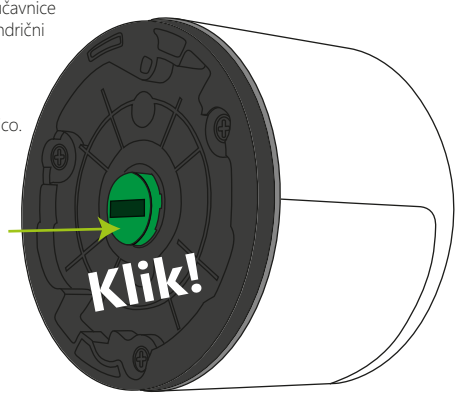

Danalock V3 EURO Nastavitev za vrata z rozeto

14. Namestite zatič na sredino ohišja

Namestite Danalock ključavnico na hrbtno ploščo in ob tem pazite da cilindrični zatič namestite v sredino zelenega adaptorja za cilindrični zatič.

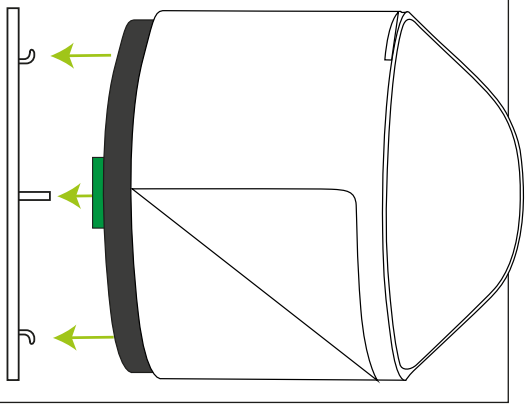

15. Poravnajte oznake na ploščah

Na robu črne zadnje plošče na Danalock ključavnici poiščite majhno oznako-zarezo, ki jo poravnate z oznako - zarezo na hrbtni plošči, ki ste jo namestili na kljuko.

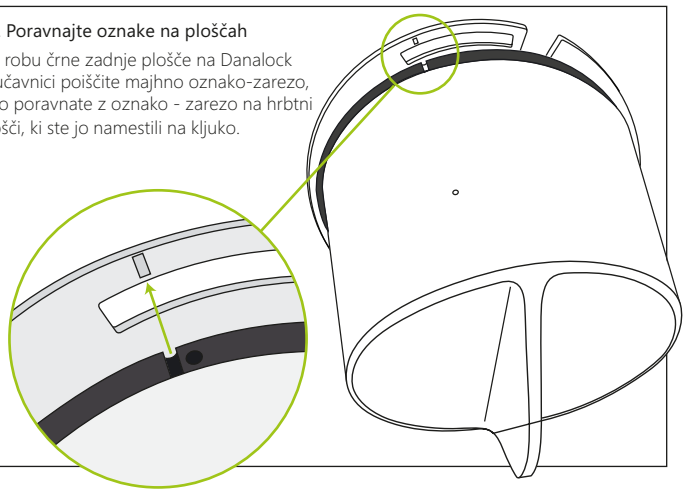

16. Pritrditev Danalock ključavnice na kljuko

Obrnite Danalock ključavnico v smeri urinega kazalca dokler se le ta ne zaskoči na hrbtno ploščo.

OPOMBA: če želite ključavnico odstraniti, si poglejte navodila za demontažo na koncu pripročnika.

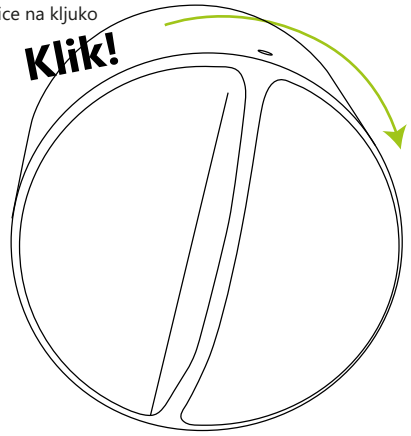

17. Aktiviranje baterij

Izvlecite plastični jeziček, da aktivirate baterije.

Utripajoča lučka na Danalock ključavnici potrdi, da je pripravljena za uporabo.

OPOMBA: Če boste baterije odklopili, boste morali znova kalibrirati Danalock ključavnico.

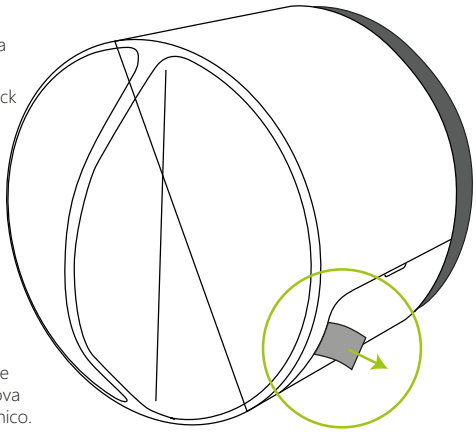

18. Predno prenesete aplikacijo

Danalock ključavnica je montirana na vrata. Prenesite si aplikacijo Danalock na vaš mobilni telefon, da zaključite z namestitivijo.

Med kalibracijo, pustite vrata odprta.

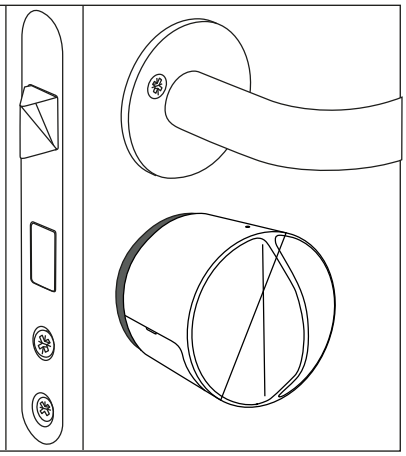

19. Prenos Danalock aplikacije

Na vašem mobilnem telefonu pojdite v Google play ali App Store in prenesite Danalock aplikacijo.

Ko je aplikacija prenesena in nastavljena si ustvarite uporabniški profil tako da pritisnete na moder krog. Ta uporabniški profil boste uporabili vedno, ko se boste prijavili v aplikacijo.

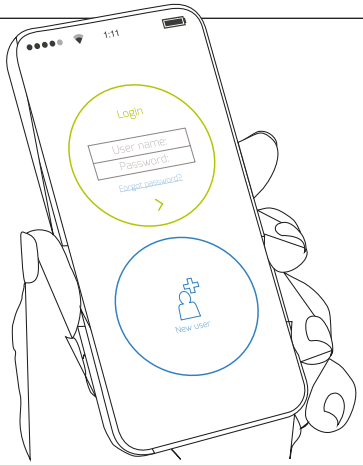

20. Dodajte ključavnico v aplikacijo

V aplikacijo morate dodati vašo Danalock ključavnico.

Pritisnite "Add lock" na dnu ekrana. Sledite navodilom, ki vas bodo vodila skozi namestitev in konfiguracijo vaše Danalock ključavnice.

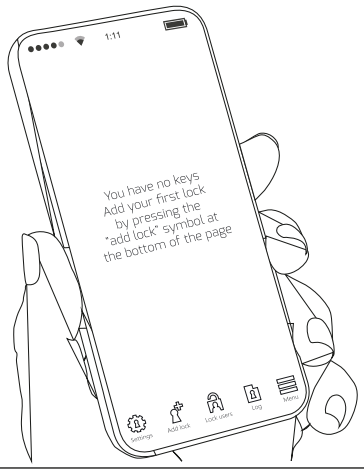

21. Demontaža Danalock ključavnice:

Če želite demontirati Danalock ključavnico iz vrat, vstavite v luknjico na zgornjem notranjem robu ključavnice, konico kemičnega svinčnika in pritisnite medtem, ko obračate ključavnico v nasprotni smeri urinega kazalca, dokler se ne sprosti.

Demontaža ne ponastavi ključavnice ali je izbriše iz vašega uporabniškega računa. Če želite ključavnico znova pritrditi nazaj na vrata jo je potrebno ponovno kalibrirati.
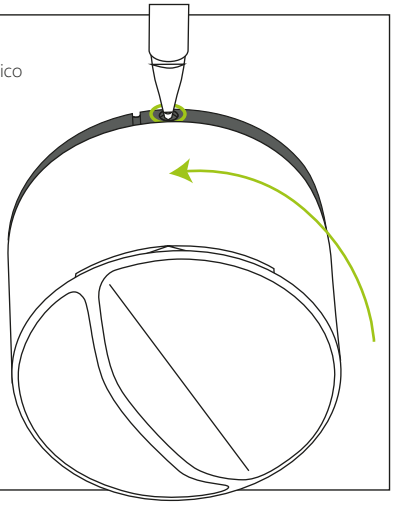
POMEMBNO!!
Brisanje ključavnice iz aplikacije
Admin ne sme brisati ključavnice, če ni v bližini ključavnice - v radiju delovanja Bluetooth-a.